CityStar.ru

Продам квартиру

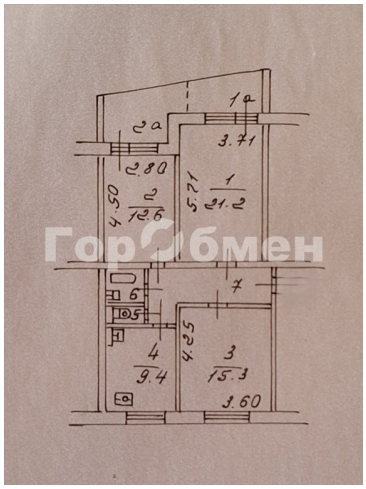

Цена	18 500 000 р.
Адрес	Дубнинская, 69к2
Кол-во комнат	Трехкомнатная
Площадь	общая 76 м2, жилая 49 м2, кухни 9,4 м2
Контактное лицо	ЧЕБЕРЯКИН ГЕННАДИЙ НИКОЛАЕВИЧ, ГОРОБМЕН
Телефон	+79168781408
Ссылка	http://a.citystar.ru/2-23992592

Продам квартиру
т.: +79168781408
http://a.citystar.ru/2-23992592

Продам квартиру
т.: +79168781408
http://a.citystar.ru/2-23992592

Продам квартиру
т.: +79168781408
http://a.citystar.ru/2-23992592

Продам квартиру
т.: +79168781408
http://a.citystar.ru/2-23992592

Продам квартиру
т.: +79168781408
http://a.citystar.ru/2-23992592

Продам квартиру
т.: +79168781408
http://a.citystar.ru/2-23992592

Продам квартиру
т.: +79168781408
http://a.citystar.ru/2-23992592

Продам квартиру
т.: +79168781408
http://a.citystar.ru/2-23992592

Продам квартиру
т.: +79168781408
http://a.citystar.ru/2-23992592

Продам квартиру
т.: +79168781408
http://a.citystar.ru/2-23992592

Продам квартиру
т.: +79168781408
http://a.citystar.ru/2-23992592

CityStar.ru

Продам квартиру

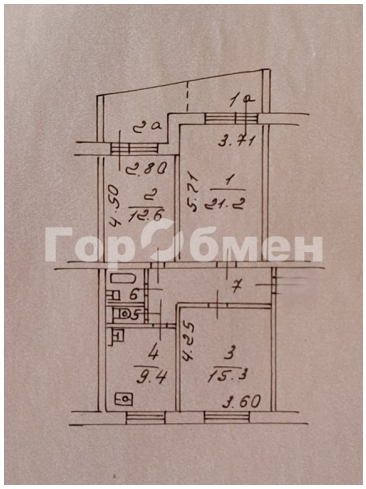

Цена	18 500 000 р.
Адрес	Дубнинская, 69к2
Кол-во комнат	Трехкомнатная
Площадь	общая 76 м2, жилая 49 м2, кухни 9,4 м2
Контактное лицо	ЧЕБЕРЯКИН ГЕННАДИЙ НИКОЛАЕВИЧ, ГОРОБМЕН
Телефон	+79168781408
Ссылка	http://a.citystar.ru/2-23992592

Продам квартиру
т.: +79168781408
http://a.citystar.ru/2-23992592

Продам квартиру
т.: +79168781408
http://a.citystar.ru/2-23992592

Продам квартиру
т.: +79168781408
http://a.citystar.ru/2-23992592

Продам квартиру
т.: +79168781408
http://a.citystar.ru/2-23992592

Продам квартиру
т.: +79168781408
http://a.citystar.ru/2-23992592

Продам квартиру
т.: +79168781408
http://a.citystar.ru/2-23992592

Продам квартиру
т.: +79168781408
http://a.citystar.ru/2-23992592

Продам квартиру
т.: +79168781408
http://a.citystar.ru/2-23992592

Продам квартиру
т.: +79168781408
http://a.citystar.ru/2-23992592

Продам квартиру
т.: +79168781408
http://a.citystar.ru/2-23992592